70mm

110mm

NIIMBOT

Product Manual

Smart Label Printer

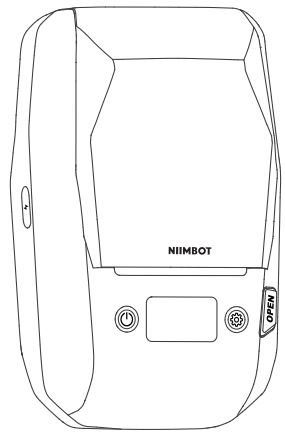

NIIMBOT M2_H

Notice: If the device cannot be turned on, please charge for one hour.

Wuhan Jingchen Intelligent IdentificationTechnology Co., Ltd.
Support Email : service@niimbot.com
Official Website : www.niimbot.com
Production Address : No. 1, Tianyang Road, Chuanlong Avenue, Hengdian Street, Huangpi District, Wuhan City, Hubei Province, China

© 2023 NIIMBOT. All Rights Reserved.
NIIMBOT is a brand under Wuhan Jingchen Intelligent Identification Technology Ltd.

单位：mm　　印刷位移公差±1

名称	说明书-M2_H-英文-80g双胶纸-A	页数	24P		NIIMBOT精臣	
尺寸	70*110mm±1mm	材质	80g双胶纸	日期	2023.12.15	备注:
装订	骑马订	印刷	单色印刷	料号	33010248702	
工艺	/	版本	V1.1	设计	刘楠	

NIIMBOT

Product Manual

Smart Label Printer

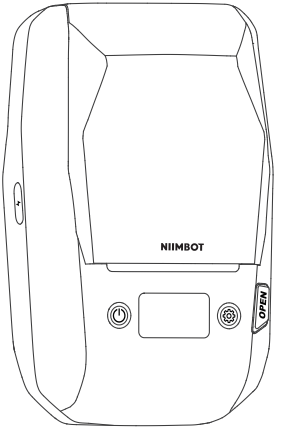

NIIMBOT M2_H

Notice: If the device cannot be turned on, please charge for one hour.

Wuhan Jingchen Intelligent IdentificationTechnology Co., Ltd.
Support Email : service@niimbot.com
Official Website : www.niimbot.com
Production Address : No. 1, Tianyang Road, Chuanlong Avenue, Hengdian Street, Huangpi District, Wuhan City, Hubei Province, China

© 2023 NIIMBOT. All Rights Reserved.
NIIMBOT is a brand under Wuhan Jingchen Intelligent Identification Technology Ltd.

CONTENTS

01 Package Contents ····· **03**

02 Specifications ····· **04**

03 Product Description ····· **05**

04 Operation Instruction ····· **06**

05 The Control Panel ····· **13**

06 Maintenance ····· **14**

07 Safety Precautions ····· **19**

08 Related Statements ····· **21**

01
Package Contents

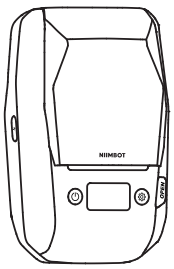

Smart Label Printer *1



USB Type-C Cable *1

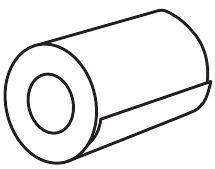

Label Paper Roll *1

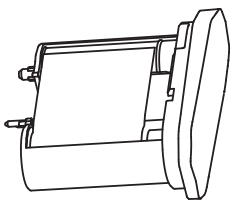

Thermal Transfer Ribbon *1

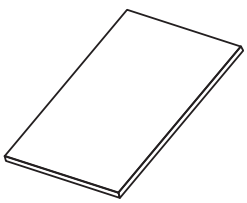

Product Manual *1

02
Specifications

Product	Label Printer	Model	NIIMBOT M2_H
Dimensions	108*178*74mm	Weight	764g
Charging Time	3 - 4 hours	Input	5V DC, 2A
Battery Capacity	2000mAh	Printing Method	Thermal Transfer Printing
Printing Resolution	300dpi	Printing Width	20-50mm
Connectivity	Bluetooth、Type-C	Charge	Type-C
Transmit Power	4dBm(Maximum)	Operating Temperature	0℃ - 40℃

03
Product Description

03-1 Label Printer

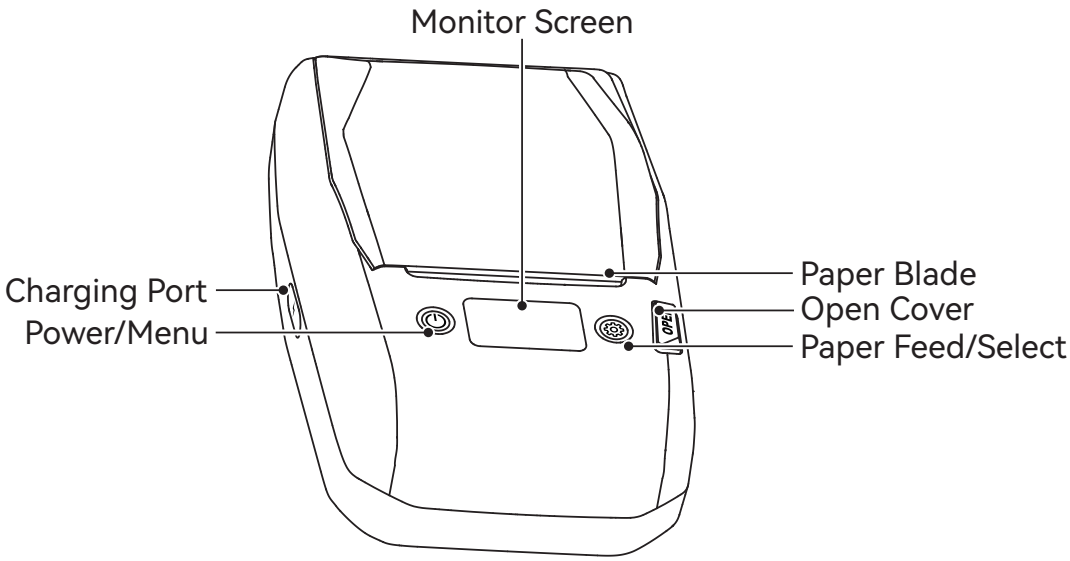

03-2 The Carbon Ribbon Parts

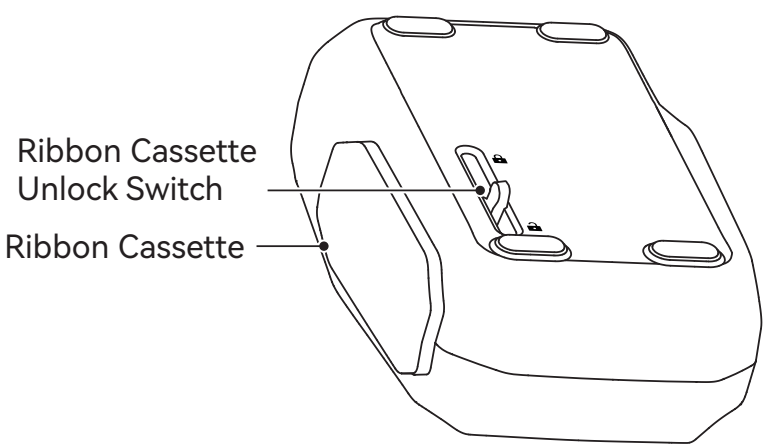

04
Operation Instruction

04-1 Loading Paper

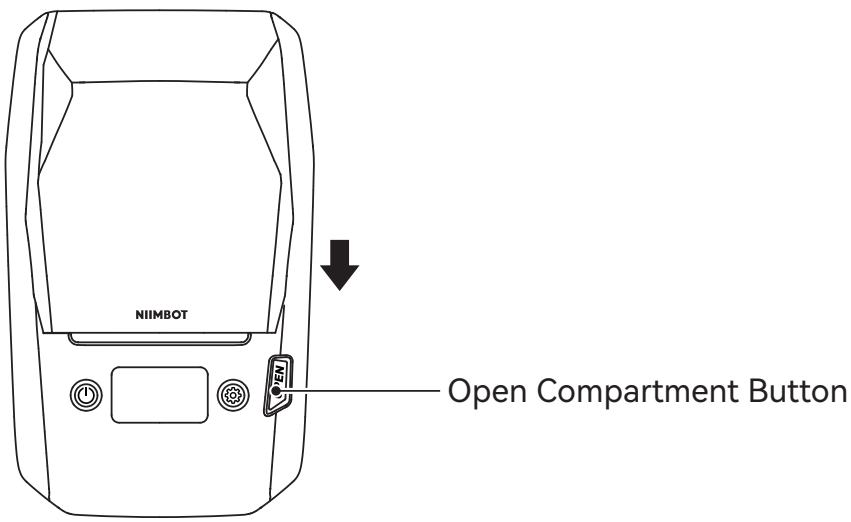

❶ Press the Open Compartment Button.

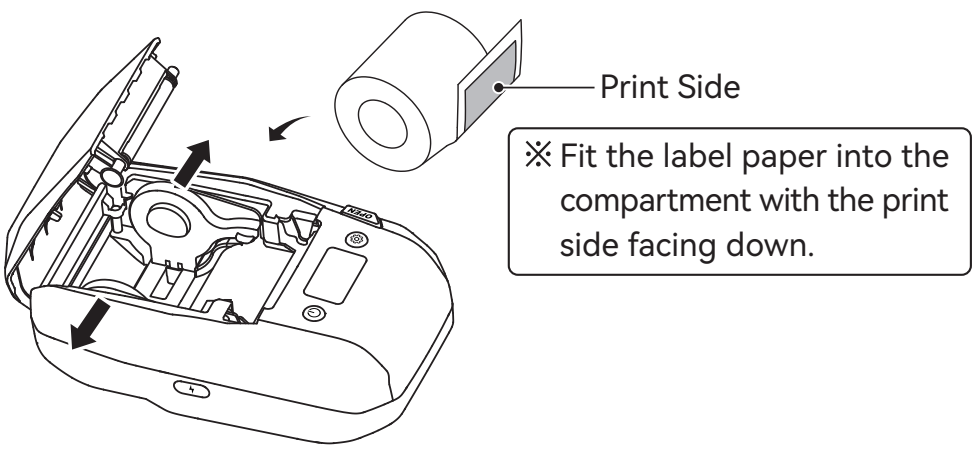

❷ Adjust the paper guide to insert the label paper.

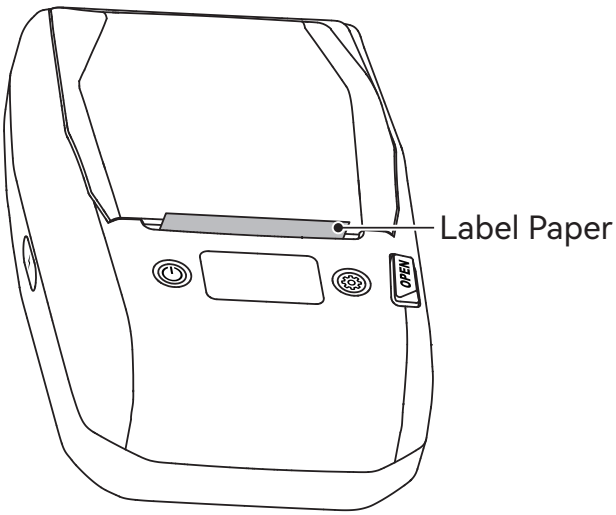

❸ Pull the label paper out of the paper compartment and close the compartment cover.

04-2 Carbon Ribbon Installation Instructions

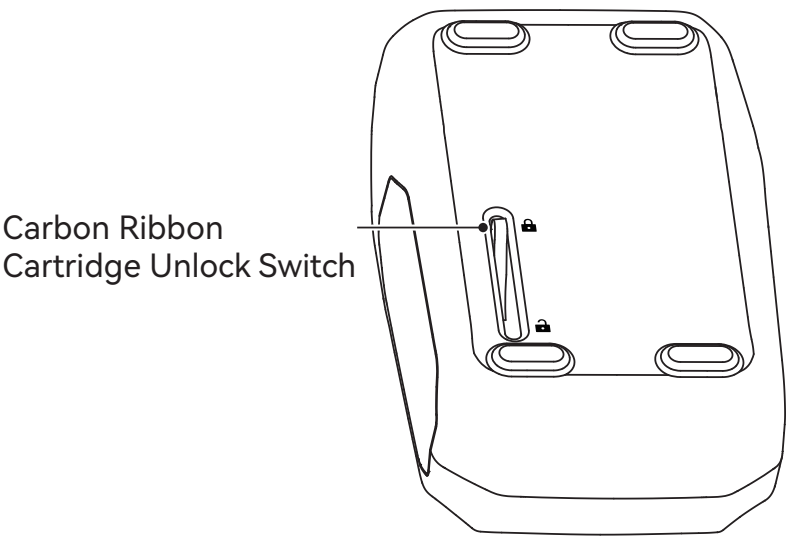

❶ Carbon Ribbon Cartridge Unlock Switch

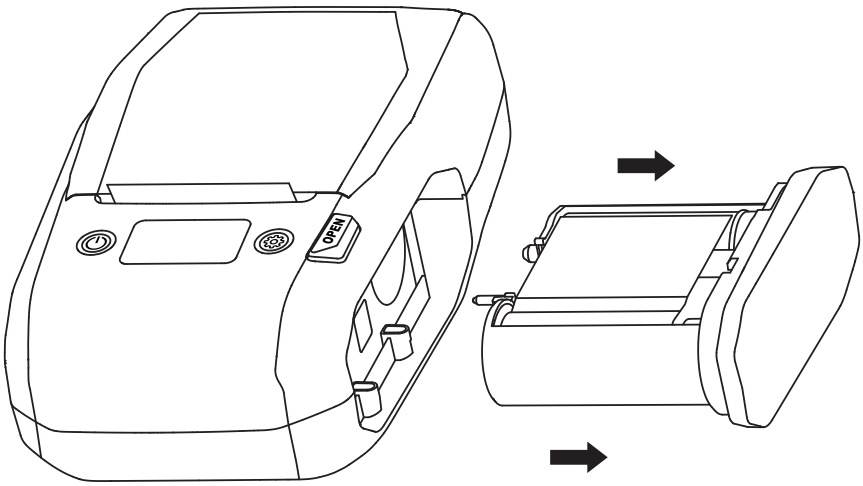

❷ Carbon Ribbon Cartridge Unlock Switch

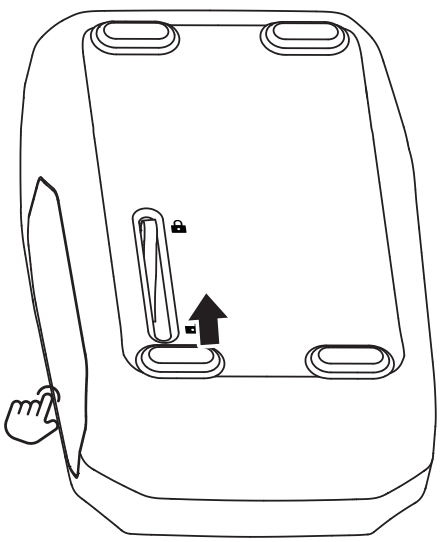

❸ Insert the carbon ribbon cartridge, holding it with one hand while securing the lock with the other.

04-3 Software Download

01.Download the NIIMBOT APP

Before using the printer, please install the NIIMBOT app from Google Play or the App Store.



NIIMBOT
Design & Print APP
easy to download and use

Download on the App Store

GET IT ON Google Play

※More information available on the NIIMBOT app.

Sign in to NIIMBOT ▸ Me ▸ Help Center ▸ Hardware

02.Download the “NIIMBOT” Desktop Version

You can download and install "NIIMBOT" Desktop version from our official website (www.niimbot.com).

※Note: If you need to connect the device to your computer, please use the official-provided data cable or a data cable that supports data transfer.

04-4 Printing Label

❶ After downing the APP, make sure your phone's Bluetooth is on.

※ Note: For Android phones, location permission must be granted.

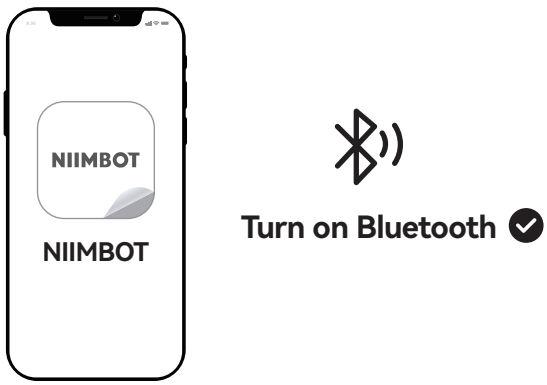

❷ Open the APP, search and connect to the device through Bluetooth.

※ Notice: If a PIN code is required, input 0000 or 1234.

❸ After connecting, enter the "Canvas" page to edit.

Special Notes

Images of products, accessories, and the app in this manual are for illustrative purposes only and may be different from actual products. Products are subject to change without prior notice.

05
The Control Panel

05-1 Interface Description

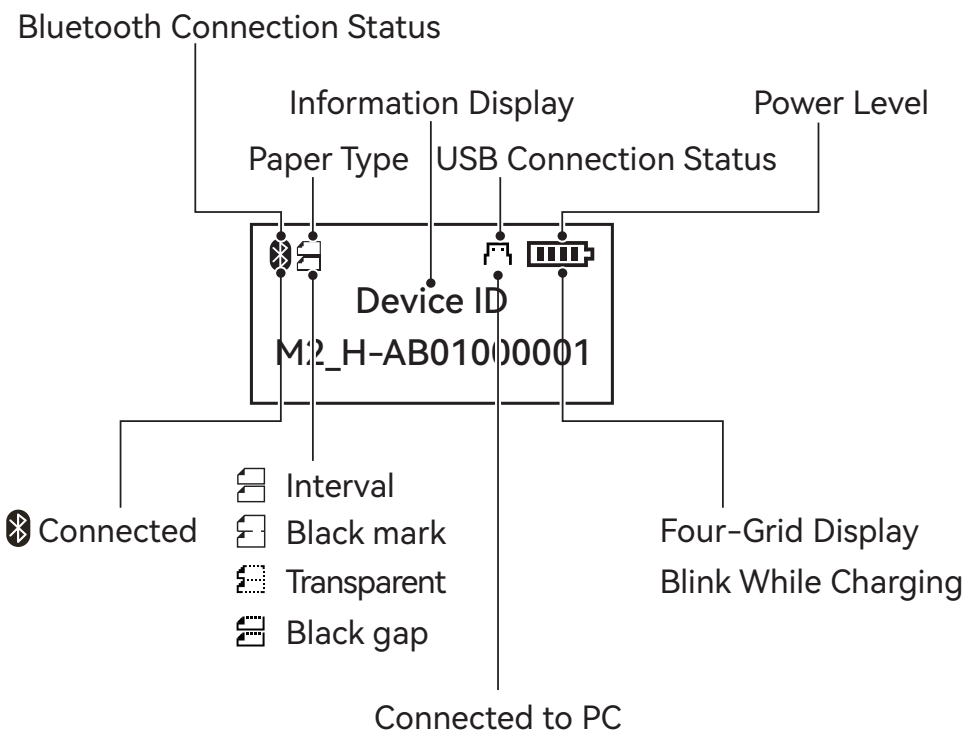

Paper Types

- Interval: There is a gap between two label papers.
- Black mark: Two label papers are connected, and there is a black mark on the back of the label paper.
- Transparent: The label paper is made of transparent material.
- Black gap: There is a gap between two label papers, and there is a black mark on the back of the label paper.

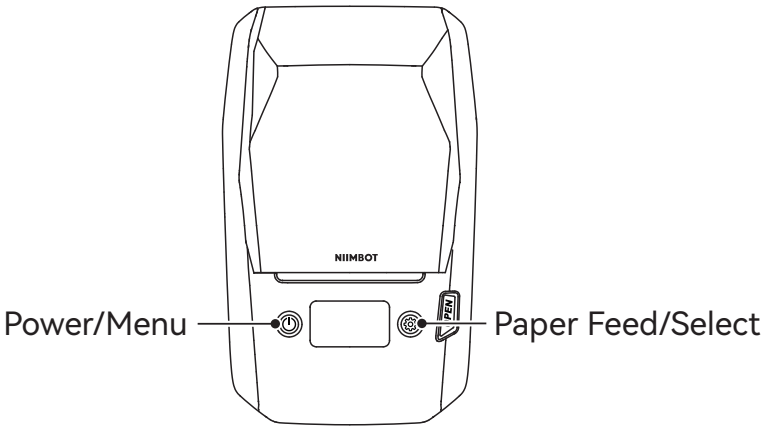

05-2 Operation Instructions

1.The Power/Menu Button: Menu Selection.

2.The Paper Feed/Select Button: Function Selection.

04-3 Function Description

Main Menu	Secondary Menu	Tertiary Menu	Function Description
Paper Calibration	——	——	Calibrate when encountering paper feed issues.
Print Density	1/2/ 3/4/5	——	Adjust the print density.
Print Self-Test Page	——	——	View printer and consumables information.
Auto Shutdown	15 Minutes 30 Minutes 60 Minutes Never	——	Set the auto-shutdown time.
Printer Information	Hardware Version Firmware Version Bluetooth MAC	——	Check printer hardware and firmware version.
Advanced Settings	Langauges	Simplified Chinese Traditional Chinese English	Choose the language for the screen display.

Main Menu	Secondary Menu	Tertiary Menu	Function Description
Advanced Settings	Paper Types	Interval Black mark Transparent Black gap	Select the type of label paper in use
	Restore to factory default settings	——	Select and restore to factory default settings

06
Maintenance

06-1 Charging

- Make sure the product and your hands are dry; plug the USB Type-C cable into the charging port, connect it to the power adapter (purchased separately), and turn on the power.
- When the device is out of power, the monitor screen will display “The battery level is low. Please charge!” and will automatically power off in 10 seconds.
- The battery needs 3-4 hours to be fully charged.
- At least charge the battery once every 2 to 3 months to ensure its normal function.

⚠ For battery life reasons, printing while charging is not recommended.

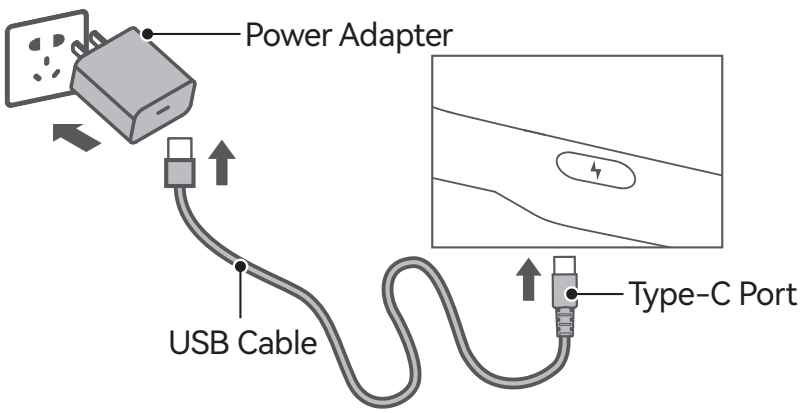

06-2 Cleaning Print Head and Roller

Please clean the print head and roller if one of the following situations occurs:

- Unclear printing.
- Noise during paper rolling.
- Foreign objects on the print head.

Clean the print head and roller in the following procedures:

① Switch off the power of the printer;

② Slide open the paper compartment and find the print head (refer to the picture). Wait for the print head to cool down completely if you have recently printed;

③ Rotate the roller and use an alcohol cotton swab (should be dry) to wipe the dust and stains off its surface;

④ Use an alcohol cotton swab (should be dry) or a print head cleaning pen to wipe the dust or stains off the print head.

⑤ Wait for 5-10 minutes for the alcohol to fully evaporate, and then close the paper compartment.

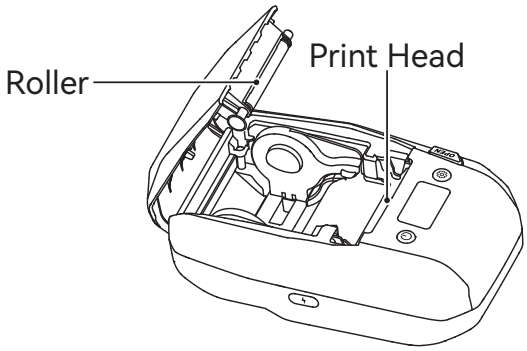

06-3 FAQs

Q: Do I need to enable permission to obtain location information?

A: Due to Android's requirement, you need to enable location to turn on the Bluetooth.

Q: What is a PIN code?

A: Based on the Android system, most default PIN codes are '0000'; under special circumstances, they are '1234' or 16 '0's (0000000000000000).

Q: What to do if my search cannot find the printer?

A: 1. Make sure your phone's Bluetooth is turned on;
2. Restart the device or the App and then search again;
3. Turn off the Bluetooth on your phone and then turn it on again.

Q: What to do if the Bluetooth connection fails?

A: 1. Restart the device or the App and then search again;
2. Turn off the Bluetooth on your phone and then turn it on again.

Q: What to do if the printing is not clear?

A: 1. Press the power button once and print one page, and then print again;
2. Double-press the power button to print a test page, and then send a picture of the test page to our support team.

Q: What to do if I press "print" but no printing contents come out and the printer gives a "click-click" noise?

A: 1. Check if the label paper is correctly placed and ensure it extends out of the printer.
2. Check if the label paper or the thermal transfer ribbon is used up. Replace them if they are used up.

Q: What to do if the printing stops suddenly?

A: Address the situation as per the error notice in the App.

Q: What to do if the print offset is misaligned?

A: 1. Check if the size of the label paper fits the templates in the App.
2. Adjust the print offset via the editing function in the App.

Q: What to do if the paper doesn't roll properly?

A: 1. Check if there are label paper or foreign objects on the sensor of the paper feeder slot;
2. Check if the size of the label paper fits the template size in the App;
3. Check if the paper type of the setup template is correct;

4. On the "Paper Calibration" page, press the "Feed/Select" button to perform paper calibration.
5. If the above issues persist, it indicates a sensor malfunction. Please contact customer service for assistance.

Q: How to fix wrinkled ribbon?

A: Remove the ribbon and rotate the ribbon spool to tighten it.

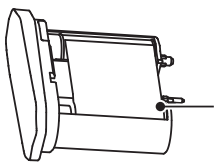

07
Safety Precautions

Please read all the instructions and warnings in this manual carefully before using this product to ensure the proper functioning of the device and your safety.

***Warnings**

		
Don't disassemble the product without authorization. Disassembled products cannot be returned or exchanged.	Do not wipe the product with corrosive chemicals or cleaning agents.	Do not use the product near places with flammable products such as gas stations or fuel depots.

1. Please keep the product and accessories out of the reach of children or they must be used under the supervision and guidance of a guardian;
2. Turn off the power immediately when water gets into the product;
3. Turn off the power immediately in case of any product malfunction;
4. If you want to use a power adapter, always use one that is safe, regulatory-compliant, and compatible;
5. Do not disassemble the product to replace the battery. Improper operation may cause an explosion;

6. The battery contains special protection circuit and device, please do not disassemble the battery without authorization, otherwise it may cause a short circuit or leakage. If electrolyte gets into your eyes, flush with water immediately and seek medical help;
7. Do not expose the product and the power adapter to high temperature or high humidity. Do not put them in water, otherwise a short circuit may occur and the battery may heat up, smoke, deform, damage, or even explode;
8. If smoke or smell comes from the product or the power adapter, please unplug the power adapter immediately and avoid any burns.

*Important

1. Please use NIIMBOT label paper to prevent print quality issues or printhead damage;
2. The product comes with a built-in rechargeable battery. Do not throw it into fire or heat it. Do not charge, use or store it in a hot place, as this may cause overheating, fire or explosion.
3. Please purchase our product models designed for specific your country or region through the official NIIMBOT store or NIIMBOT authorized channels. Purchasing a NIIMBOT product through an unauthorized source may expose you to piracy risks, compatibility issues with your local environment, or other factors that could affect the product's proper functionality. Additionally, NIIMBOT may not be able to provide support for issues related to products obtained through unauthorized channels.

08
Related Statements

FCC Statement

This device complies with part 15 of the FCC Rules. Operation is subject to the following two conditions: (1) this device may not cause harmful interference, and (2) this device must accept any interference received, including interference that may cause undesired operation.

Any changes or modifications not expressly approved by the party responsible for compliance could void the user's authority to operate the equipment.

NOTE: This equipment has been tested and found to comply with the limits for a Class B digital device, pursuant to Part 15 of the FCC Rules. These limits are designed to provide reasonable protection against harmful interference in a residential installation. This equipment generates, uses and can radiate radio frequency energy and, if not installed and used in accordance with the instructions, may cause harmful interference to radio communications.

However, there is no guarantee that interference will not occur in a particular installation. If this equipment does cause harmful interference to radio or television reception,which can be determined by turning the equipment off and on, the user is encouraged to try to correct the interference by one or more of the following measures:

-- Reorient or relocate the receiving antenna.

-- Increase the separation between the equipment and receiver.

-- Connect the equipment into an outlet on a circuit different from that to which the receiver is connected.

-- Consult the dealer or an experienced radio/TV technician for help.

The device has been evaluated to meet general RF exposure requirement.The device can be used in portable exposure condition without restriction.

Declaration of conformity

Hereby, Wuhan Jingchen Intelligent Identifification Technology Co., Ltd. declares that this device is in compliance with the essential requirements and other relevant provisions of Radio Equipment Directive (RED) 2014/53/EU. This product can be used across EU member states. This device can be used in European Union.
Hereby, [Wuhan Jingchen Intelligent Identifification Technology Co., Ltd.] declares that the radio equipment type [NIIMBOT M2_H] is in compliance with Directive 2014/53/EU.
The full text of the EU declaration of conformity is available at the following internet address:http://www.niimbot.com.

01

Paket İçeriği

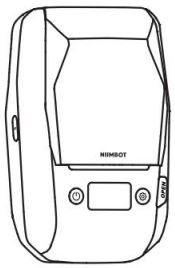

Akıllı Etiket Yazıcı *1



USB Type-C Kablosu *1

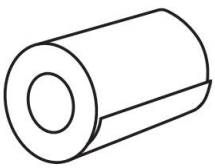

Etiket Kağıdı Rulosu *1

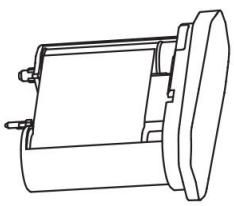

Ribbon *1

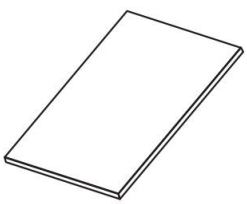

Ürün Kılavuzu *1

02

Teknik Özellikler

Ürün	Etiket Yazıcısı	Model	NIIMBOT M2_H
Ölçüler	108*178*74 mm	Ağırlık	764g
Şarj süresi	3 - 4 saat	Giriş	5V DC, 2A
Pil Kapasitesi	2000mAh	Yazdırma Yöntemi	Isı Transferi Baskı
Baskı Çözünürlük	300 dpi	Baskı Genişliği	20-50 mm
Bağlantı	BluetoothType-C	Şarj	C Tipi
İletim Gücü	4 dBm (Maksimum)	Çalışma Sıcaklığı	0℃ - 40℃

03

Ürün Açıklaması

03-1 Etiket Yazıcısı

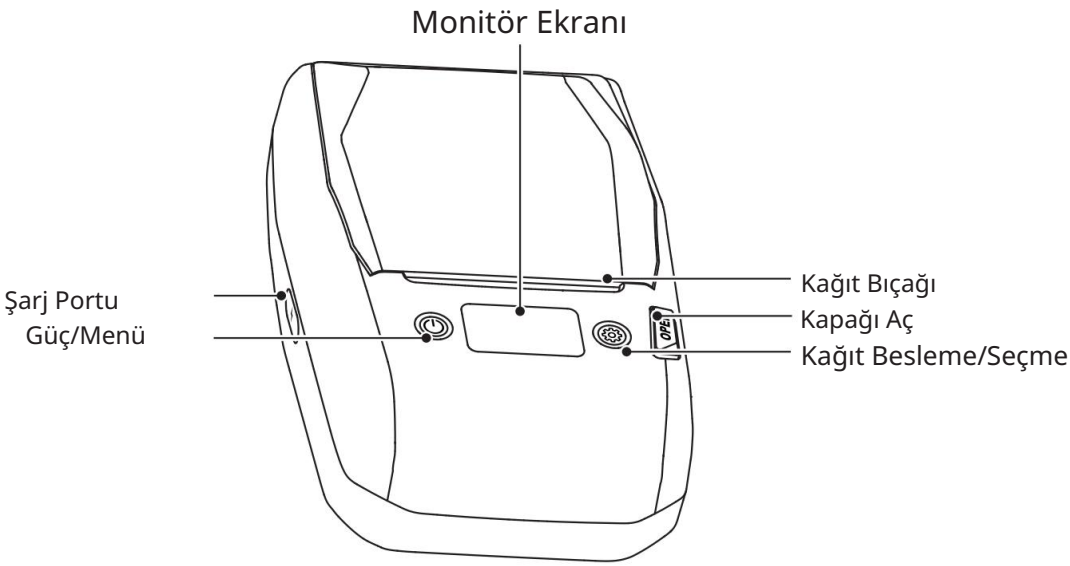

03-2 Karbon Şerit Parçaları

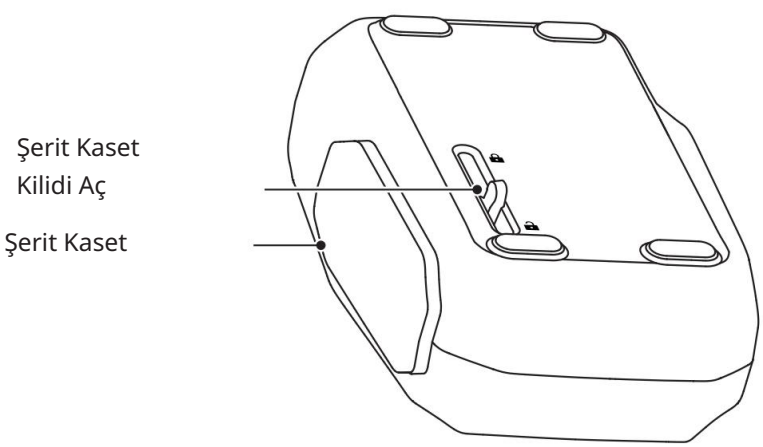

04
Kullanım Talimatı

04-1 Kağıt Yükleme

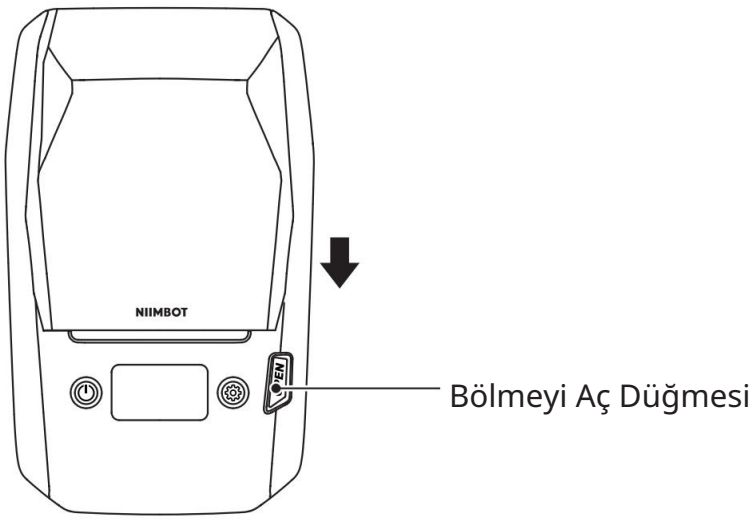

❶ Bölmeyi Aç düğmesine basın.

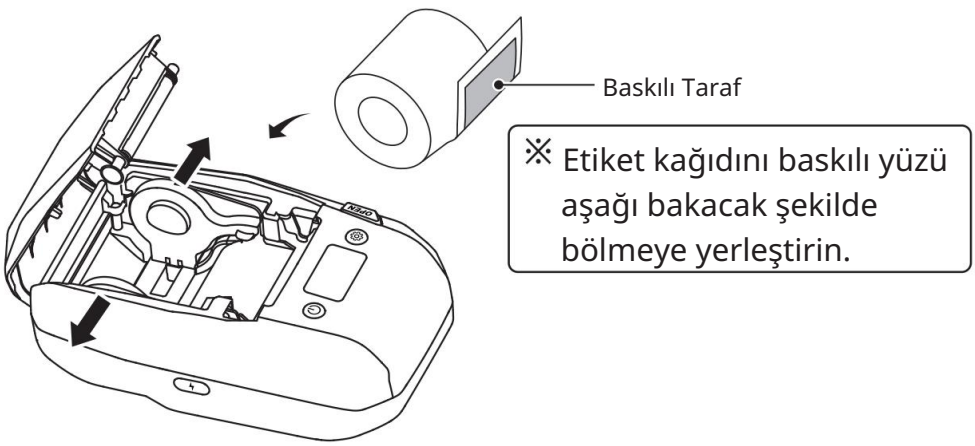

❷ Etiket kağıdını yerleştirmek için kağıt kılavuzunu ayarlayın.

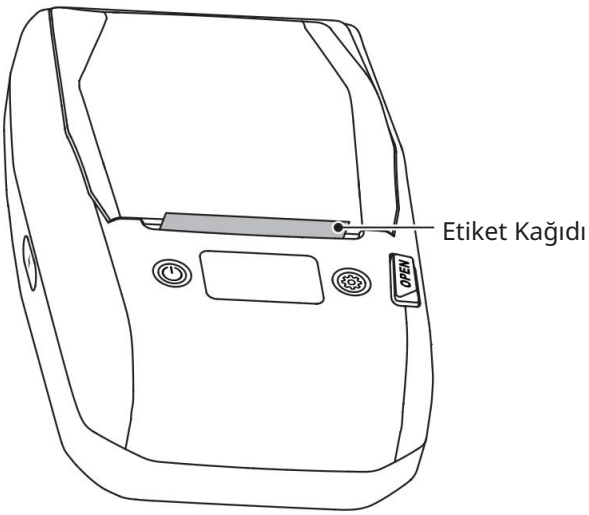

❸ Etiket kağıdını kağıt bölmesinden çıkarın ve bölme kapağını kapatın.

04-2 Karbon Şerit Montaj Talimatları

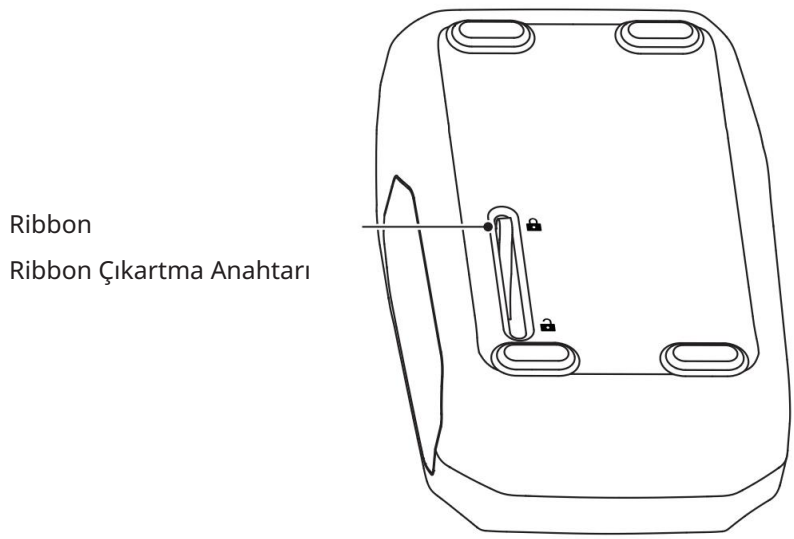

❶ Ribbon Kilit Açma Anahtarı

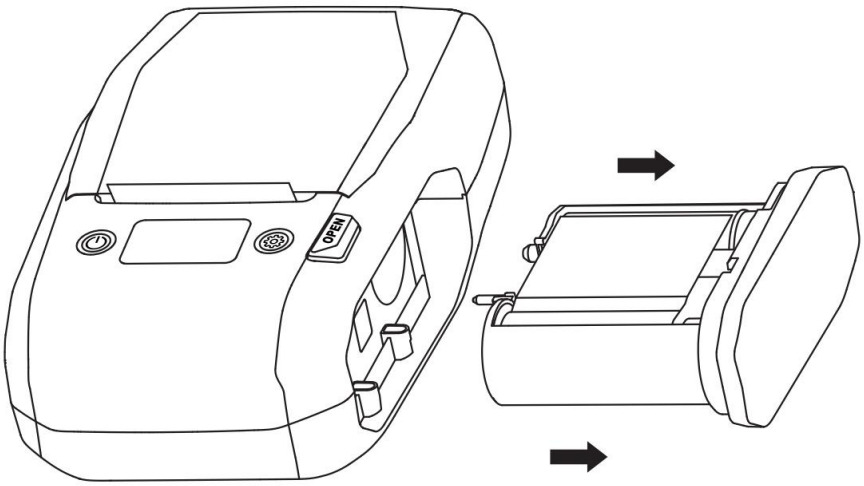

❷ Ribbon Kilit Açma Anahtarı

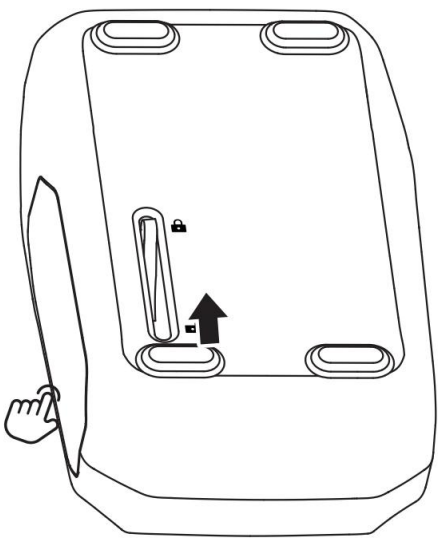

❸ Ribbon'ı yerleştirin, bir elinizle kartuşu tutarken diğer elinizle kilidi kapatın.

04-3 Yazılım İndirme

01. NIIMBOT uygulamasını indirin.

Yazıcıyı kullanmadan önce lütfen Google Play veya App Store'dan NIIMBOT uygulamasını yükleyin.



NIIMBOT

Tasarım ve Baskı Uygulaması

İndirmesi ve kullanımı kolay





※ Daha fazla bilgi NIIMBOT uygulamasında mevcuttur.

NIIMBOT'a giriş yapın ▸ Ben ▸ Yardım Merkezi ▸ Donanım

02. “NIIMBOT” Masaüstü Sürümünü İndirin

"NIIMBOT" masaüstü sürümünü resmi web sitemizden (www.niimbot.com) indirip kurabilirsiniz.

※ Not: Cihazı bilgisayarınıza bağlamanız gerekiyorsa, lütfen resmi olarak sağlanan veri kablosunu veya veri aktarımını destekleyen bir veri kablosunu kullanın.

04-4 Baskı Etiketi

1. Uygulamayı kapattıktan sonra telefonunuzun Bluetooth'unun açık olduğundan emin olun.

※ Not: Android telefonlar için konum izni verilmesi gerekmektedir.

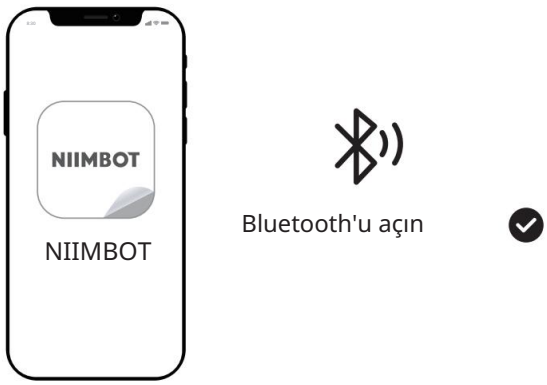

2. Uygulamayı açın, cihazı arayın ve Bluetooth üzerinden bağlantı kurun.

※ Uyarı: PIN kodu gerekiyorsa, 0000 veya 1234 girin.

3. Bağlantı kurulduktan sonra, düzenleme yapmak için "Tuval" sayfasına girin.

Özel Notlar

Bu kılavuzdaki ürün, aksesuar ve uygulama görselleri yalnızca örnek amaçlıdır ve gerçek ürünlerden farklı olabilir. Ürünler önceden haber verilmeksizin değiştirilebilir.

05
Kontrol Paneli

05-1 Arayüz Tanımı

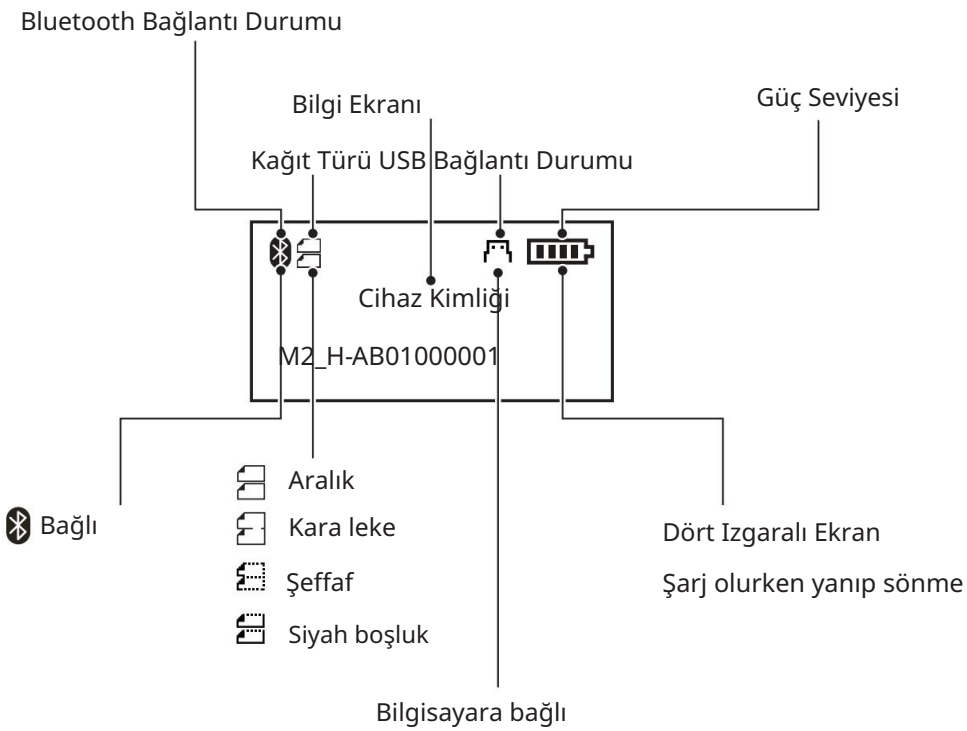

Kağıt Türleri

Aralık: İki etiket kağıdı arasında bir boşluk vardır.

Siyah leke: İki etiket kağıdı birbirine yapışmış ve etiket kağıdının arkasında siyah bir leke bulunmaktadır.

ŞeffafEtiket kağıdı şeffaf malzemeden yapılmıştır.

Siyah boşluk: İki etiket kağıdı arasında bir boşluk vardır ve etiket kağıdının arkasında siyah bir leke bulunur.

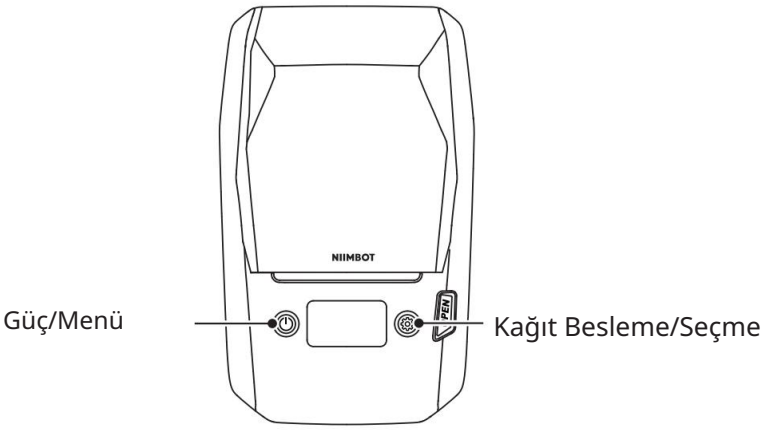

05-2 Kullanım Talimatları

1. Güç/Menü Düğmesi: Menü Seçimi.

2. Kağıt Besleme/Seçme Düğmesi: Fonksiyon Seçimi.

04-3 Fonksiyon Tanımı

Ana Menü	İkincil Menü	Üçüncül Menü	Fonksiyon Açıklaması
Kağıt Kalibrasyonu	—	—	Kağıt besleme sorunlarıyla karşılaştığınızda kalibrasyon yapın.
Baskı Yoğunluğu	1/2/ 3/4/5	—	Baskı yoğunluğunu ayarlayın.
Kendi Kendini Test Etme Yazdır	—	—	Yazıcı ve sarf malzemeleri bilgilerini görüntüleyin.
Otomatik Kapanma	15 Dakika 30 Dakika 60 Dakika Asla	—	Otomatik kapanma süresini ayarlayın.
Yazıcı Bilgisi	Donanım Sürümü Ürün Yazılımı Sürümü Bluetooth MAC	—	Yazıcının donanım ve aygıt yazılımı sürümünü kontrol edin.
Gelişmiş Ayarlar	Diller	Basitleştirilmiş Çince Geleneksel Çince İngilizce	Ekran görüntüsü için dili seçin.

Ana Menü	İkincil Menü	Üçüncül Menü	Fonksiyon Açıklaması
Gelişmiş Ayarlar	Kağıt Türleri	Aralık Kara leke Şeffaf Siyah boşluk	Kullanılan etiket kağıdı türünü seçin.
	Fabrika varsayılan ayarlarına geri yükle	—	Seç ve fabrika varsayılan ayarlarına geri yükle

06
Bakım

06-1 Şarj Etme

- Ürünün ve ellerinizin kuru olduğundan emin olun; USB Type-C kablosunu şarj portuna takın, güç adaptörüne (ayrı olarak satın alınır) bağlayın ve gücü açın.
- Cihazın pili bittiğinde, monitör ekranında "Pil seviyesi düşük. Lütfen şarj edin!" mesajı görüntülenecek ve 10 saniye sonra otomatik olarak kapanacaktır.
- Bataryanın tamamen şarj olması 3-4 saat sürüyor.
- Pili en az 2-3 ayda bir şarj edin.
  normal işlevini sağlamak.

⚠ Pil ömrü nedeniyle, şarj sırasında yazdırma işlemi önerilmez.

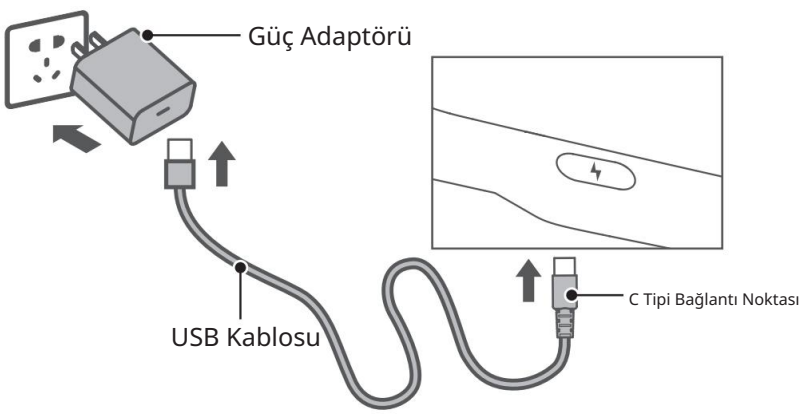

06-2 Baskı Kafası ve Silindirin Temizlenmesi

Aşağıdaki durumlardan biri meydana gelirse lütfen baskı kafasını ve silindiri temizleyin:

- Okunamayan baskı.
- Kağıt sarma işlemi sırasında çıkan ses.
- Yazıcı kafasında yabancı cisimler.

Yazıcı kafasını ve silindiri aşağıdaki yöntemlerle temizleyin:

Yazıcının gücünü kapatın;

Kağıt bölmesini kaydırarak açın ve baskı kafasını bulun.

(Resme bakınız). Yazıcı kafasının soğumasını bekleyin.

Eğer yakın zamanda yazdırdıysanız tamamen temizlenmiş demektir;

Silindiri döndürün ve alkollü pamuklu çubuk kullanın (

(kuru olması gerekir) yüzeyindeki toz ve lekeleri silmek için;

Alkollü pamuklu çubuk (kuru olmalı) veya baskı kafası kullanın.

Yazıcı kafasındaki tozu veya lekeleri silmek için temizleme kalemi.

Alkolün tamamen buharlaşması için 5-10 dakika bekleyin.

Ardından kağıt bölmesini kapatın.

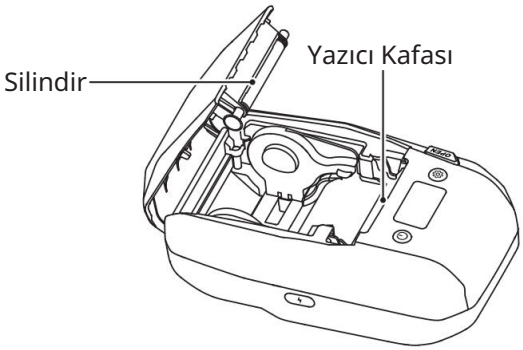

06-3 Sıkça Sorulan Sorular

S: Konum bilgilerine erişmek için izin vermem gerekiyor mu?

A: Android'in gereksinimi nedeniyle konum özelliğini etkinleştirmeniz gerekiyor.
Bluetooth'u açmak için.

S: PIN kodu nedir?

A: Android sistemine dayalı olarak, çoğu varsayılan PIN kodu
'0000' şeklindedir; özel durumlarda '1234' veya 16 tane '0'
(0000000000000000) şeklindedir.

S: Arama sonucunda yazıcı bulunamazsa ne yapmalıyım?

A: 1. Telefonunuzun Bluetooth özelliğinin açık olduğundan emin olun;
2. Cihazı veya uygulamayı yeniden başlatın ve ardından tekrar arama yapın;
3. Telefonunuzdaki Bluetooth'u kapatın ve ardından tekrar açın.
tekrar açık.

S: Bluetooth bağlantısı başarısız olursa ne yapmalıyım?

A: 1. Cihazı veya uygulamayı yeniden başlatın ve ardından tekrar arama yapın;
2. Telefonunuzdaki Bluetooth'u kapatın ve ardından tekrar açın.
tekrar açık.

S: Baskı net değilse ne yapmalıyım?

A: 1. Güç düğmesine bir kez basın ve bir sayfa yazdırın, ardından tekrar yazdırın;

2. Test sayfası yazdırmak için güç düğmesine iki kez basın.
Ardından test sayfasının resmini destek ekibimize gönderin.
takım.

S: Yazdır düğmesine bastığımda hiçbir çıktı gelmiyorsa ve yazıcı "klik-klik" sesi çıkarıyorsa ne yapmalıyım?

A: 1. Etiket kağıdının doğru yerleştirildiğinden ve yazıcının dışına uzandığından emin olun.

2. Etiket kağıdının veya termal transfer şeridinin bitmiş olup olmadığını kontrol edin. Bitmişlerse yenileriyle değiştirin.

S: Yazdırma işlemi aniden durursa ne yapmalıyım?

A: Lütfen uygulamadaki hata bildirimine göre durumu düzeltin.

S: Baskı ofseti yanlış hizalanırsa ne yapılmalı?

A: 1. Etiket kağıdının boyutunun uygulamadaki şablonlara uygun olup olmadığını kontrol edin.

2. Uygulamadaki düzenleme işlevi aracılığıyla baskı ofsetini ayarlayın.

S: Kağıt düzgün şekilde rulo yapılmazsa ne yapmalıyım?

A: 1. Kağıt besleme yuvasının sensöründe etiket kağıdı veya yabancı cisim olup olmadığını kontrol edin;

2. Etiket kağıdının boyutunun uygulamadaki şablon boyutuna uygun olup olmadığını kontrol edin;

3. Kurulum şablonunun kağıt türünün doğru olup olmadığını kontrol edin;

4. "Kağıt Kalibrasyonu" sayfasında, kağıt kalibrasyonunu gerçekleştirmek için "Besle/Seç" düğmesine basın.

5. Yukarıdaki sorunlar devam ederse, bu bir sensör arızasına işaret eder. Arıza oluştu. Lütfen yardım için müşteri hizmetleriyle iletişime geçin.

S: Buruşmuş kurdele nasıl düzeltilir?

A: Şeridi çıkarın ve şerit makarasını döndürerek sıkılaştırın.

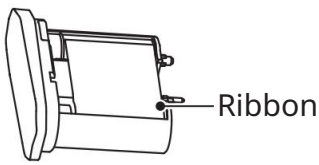

07

Güvenlik Önlemleri

Ürünün düzgün çalışmasını sağlamak için lütfen kullanmadan önce bu kılavuzdaki tüm talimatları ve uyarıları dikkatlice okuyun. cihazınız ve güvenliğiniz.

*Uyarılar

		
Ürünü yetkisiz olarak sökmeyin.Demonte edilmiş ürünler iade edilemez veya değiştirilemez.	Ürünü aşındırıcı kimyasallar veya temizlik maddeleriyle silmeyin.	Ürünü benzin istasyonları veya yakıt depoları gibi yanıcı maddelerin bulunduğu yerlerin yakınında kullanmayın.

1. Lütfen ürünü ve aksesuarlarını çocukların erişemeyeceği yerde saklayın. Bunlar, bir vasinin gözetimi ve rehberliği altında kullanılmalıdır;
2. Ürünün içine su girdiğinde gücü hemen kapatın;
3. Üründe herhangi bir arıza olması durumunda gücü derhal kapatın;
4. Güç adaptörü kullanmak istiyorsanız, her zaman güvenli, yönetmeliklere uygun ve uyumlu bir adaptör kullanın;
5. Pilini değiştirmek için ürünü sökmeyin. Yanlış kullanım sonucu hasar oluşabilir. patlamaya neden olabilir;

6. Pil, özel koruma devresi ve cihazı içerir; lütfen yetkisiz olarak pili sökmeyin, aksi takdirde sorunlara yol açabilir.
   Kısa devre veya sızıntı. Elektrolit gözünüze kaçarsa, bol su ile yıkayın.
   Hemen tıbbi yardım alın;
7. Ürünü ve güç adaptörünü yüksek sıcaklık veya yüksek neme maruz bırakmayın.
   Suya koymayın, aksi takdirde kısa devre meydana gelebilir.
   Bu durum meydana gelebilir ve pil ısınabilir, duman çıkarabilir, deforme olabilir, hasar görebilir veya hatta patlayabilir;
8. Üründen veya güç adaptöründen duman veya koku geliyorsa lütfen
   Yanıkları önlemek için güç adaptörünü derhal fişten çekin.

*Önemli

1. Baskı kalitesi sorunlarını veya baskı kafası arızalarını önlemek için lütfen NIIMBOT etiket kağıdı kullanın.
   zarar;
2. Ürün, dahili şarj edilebilir bir pil ile birlikte gelir. Ateşe atmayın veya ısıtmayın. Sıcak bir yerde şarj etmeyin, kullanmayın veya saklamayın, çünkü bu hasara yol açabilir.
   Aşırı ısınmaya, yangına veya patlamaya neden olabilir.
3. Lütfen ülkenize veya bölgenize özel olarak tasarlanmış ürün modellerimizi resmi NIIMBOT mağazasından veya NIIMBOT yetkili kanallarından satın alın. Yetkisiz bir kaynaktan NIIMBOT ürünü satın almak yasaktır.
   Bu durum sizi korsanlık risklerine, yerel ortamınızla uyumluluk sorunlarına veya ürünün düzgün çalışmasını etkileyebilecek diğer faktörlere maruz bırakabilir. Ayrıca, NIIMBOT yetkisiz kanallardan elde edilen ürünlerle ilgili sorunlar için destek sağlayamayabilir.

08

İlgili Beyanlar

FCC Bildirisi

Bu cihaz, FCC Kurallarının 15. bölümüne uygundur. Çalışma aşağıdaki iki koşula tabidir: (1) bu cihaz zararlı parazite neden olamaz ve (2) bu cihaz, istenmeyen çalışmaya neden olabilecek parazit de dahil olmak üzere, alınan her türlü paraziti kabul etmelidir.

Sorumlu tarafça açıkça onaylanmayan herhangi bir değişiklik veya düzenleme Uyumluluk sağlanamaması, kullanıcının ekipmanı çalıştırma yetkisini geçersiz kılabilir.

NOT: Bu ekipman test edilmiş ve limitlere uygun olduğu tespit edilmiştir.
FCC Kurallarının 15. Bölümü uyarınca, B Sınıfı dijital cihazlar için bu sınırlar geçerlidir.
Zararlı müdahalelere karşı makul düzeyde koruma sağlamak üzere tasarlanmıştır.
Konut ortamında kullanılan bu ekipman, enerji üretir, kullanır ve yayabilir.
Radyo frekans enerjisi içerir ve talimatlara uygun şekilde kurulmaz ve kullanılmazsa, radyo iletişimine zararlı parazitlere neden olabilir.

Ancak, belirli bir durumda parazit oluşmayacağının garantisi yoktur.
Kurulumdan sonra, bu ekipmanın radyo veya televizyon yayınlarında zararlı parazite neden olup olmadığını kontrol edin; bu durum ekipmanı kapatarak belirlenebilir.
Ayrıca, kullanıcının paraziti düzeltmek için aşağıdaki önlemlerden birini veya birkaçını denemesi önerilir:

-- Alıcı anteni yeniden yönlendirin veya yerini değiştirin.

-- Cihaz ile alıcı arasındaki mesafeyi artırın.

-- Cihazı, alıcının bağlı olduğu devreden farklı bir devre üzerindeki bir prize bağlayın.

-- Yardım için satıcıya veya deneyimli bir radyo/TV teknisyenine danışın.

Cihaz, genel RF maruz kalma gereksinimini karşılayacak şekilde değerlendirilmiştir. Cihaz, taşınabilir ortamlarda herhangi bir kısıtlama olmaksızın kullanılabilir.

Uygunluk beyanı

Wuhan Jingchen Akıllı Kimlik Tanımlama Teknolojisi Şirketi, işbu belgeyle aşağıdaki beyanı vermektedir: Bu cihazın, Radyo Ekipmanları Direktifi (RED) 2014/53/EU'nun temel gerekliliklerine ve diğer ilgili hükümlerine uygun olduğunu beyan ederiz. Bu ürün, AB üye devletlerinde kullanılabilir. Bu cihaz, Avrupa Birliği'nde kullanılabilir.

[Wuhan Jingchen Intelligent Identifification Technology Co., Ltd.], işbu belgeyle [NIIMBOT M2_H] tipi radyo ekipmanının aşağıdakilere uygun olduğunu beyan eder: Direktif 2014/53/AB.

AB uygunluk beyanının tam metnine aşağıdaki bağlantıdan ulaşabilirsiniz. İnternet adresi: http://www.niimbot.com.